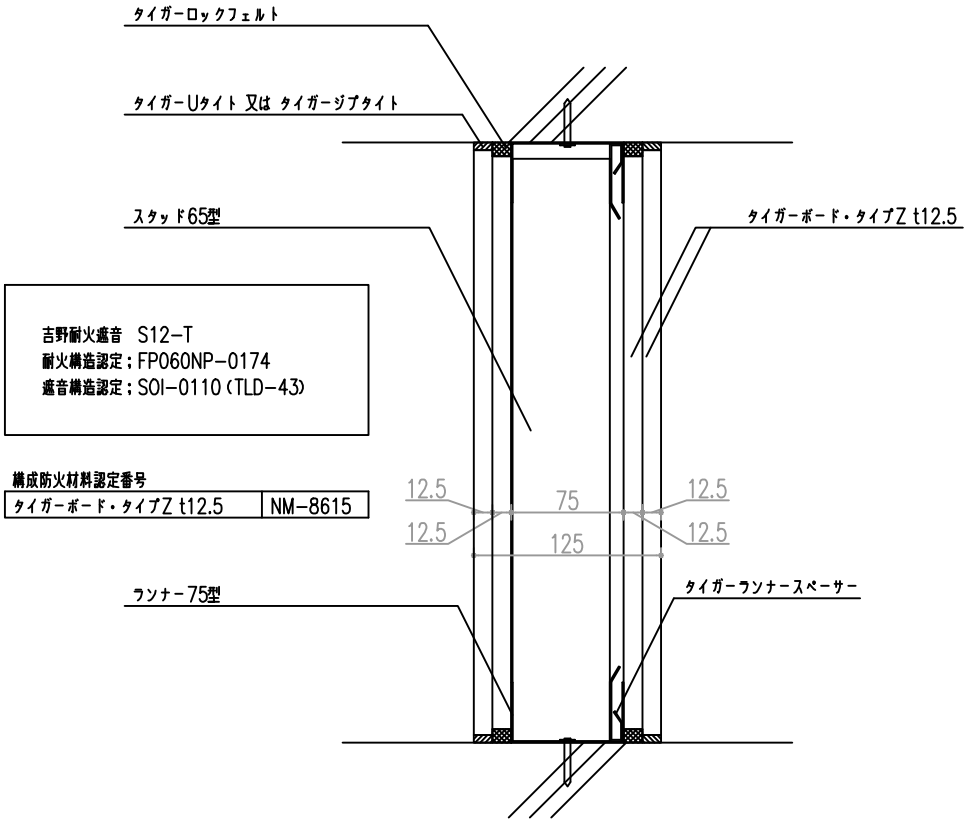

吉野耐火遮音　S12-T
耐火構造認定；FP060NP-0174
遮音構造認定；SOI-0110（TLD-43）

構成防火材料認定番号

タイガーボード・タイプZ t12.5	NM-8615

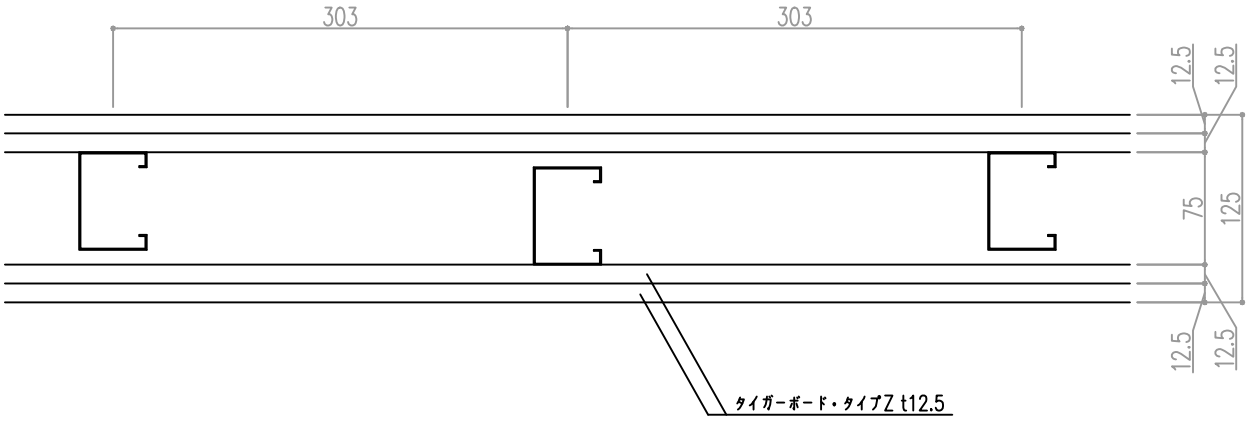

壁高さ対応表

壁高さ	スタッド	ランナー	壁厚
3300㎜	65型JIS	75型JIS	125
3700㎜	75型JIS	90型JIS	140
4200㎜	90型JIS	100型JIS	150